Schwimmsteg 116 x 155 x 25 cm

SKU: PONBPODST39

Bruttopreis: 560,68 €

Nettopreis: 471,16 €

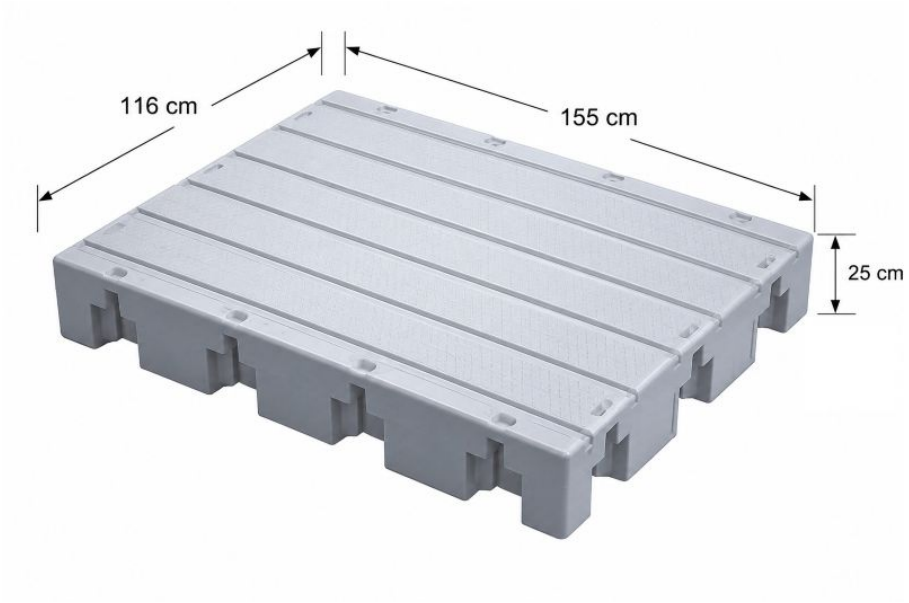

Technische Spezifikationen

Attribut	Wert
Verdrängung	320 l
Maße	116 x 155 x 25 cm
Wie viele Module sind im Set enthalten?	1
Farbe	Grau
Material	PE
Produktgewicht	39 kg
Nutzfläche	1,8 qm
Versanddauer	3-7 Tage
Produktionszeit 100 Stück	20 Tage

Beschreibung

Schwimmsteg 116 x 155 x 25 cm

Suchen Sie einen stabilen, langlebigen und sicheren Steg für Freizeitaktivitäten, das Vertäuen von Booten oder Wassersport? Das angebotene Produkt **Schwimmsteg 116 x 155 x 25 cm** mit den Maßen **116 x 155 x 25 cm** is ein professioneller, fertiger modularer Schwimmsteg, der in der Europäischen Union hergestellt wird. Es zeichnet sich durch einen hervorragenden Auftrieb von **350 kg/m²** und ein Eigengewicht von **39 kg** aus, was eine hervorragende Querstabilität garantiert und eine schnelle Montage auf dem Wasser ermöglicht. Die nahtlose Konstruktion aus hochdichtem Polyethylen (HDPE) ist absolut frostbeständig, verrottungsfest und UV-resistent. **Unsere Schwimmstege sind eisbeständig** – die gesamte Steganlage kann ohne teuren und aufwendigen Winterabbau dauerhaft im gefrierenden Eis überwintern. Dies ist eine ideale, wartungsfreie Lösung für Yachthäfen, Pensionen und private Ufergrundstücke.

Die modularen Schwimmstege und Schwimmpontons von Sorfan stehen für kompromisslose Sicherheit und zeitloses Design. Die strukturierte Oberfläche der Module ist rutschfest ausgeführt, was auch bei Nässe einen sicheren Stand garantiert. Die flexiblen Gummiverbinder und robusten Verbundbolzen dämpfen Wellenbewegungen perfekt und minimieren mechanische Belastungen der Steganlage. Das modulare System erlaubt eine beliebige Anordnung der Elemente (z.B. L-, T- oder U-Form) und eine problemlose Erweiterbarkeit der Plattformen in der Zukunft.

Technische Spezifikation

Außenabmessungen	116 x 155 x 25 cm
Deckhöhe	25 cm
Eigengewicht	39 kg
Max. Tragfähigkeit / Auftrieb	350 kg/m²
Material	Hochdichtes Polyethylen (HDPE) mit UV-Schutz
Farbe	Grau / RAL auf Wunsch

Wichtigste Vorteile und Produktmerkmale:

- **Sicherheit und Halt:** Strukturierte, rutschfeste Oberseite für optimalen Stand auch bei nasser Oberfläche.
- **Kein Winterabbau nötig:** Extreme Mrazuvzdornost und Beständigkeit gegen Eisdruck erlauben die ganzjährige Nutzung.
- **Robuste HDPE-Qualität:** In der EU aus erstklassigem, schlagfestem und UV-beständigem Polyethylen hergestellt.
- **Flexibles Modulsystem:** Schnelle und unkomplizierte Verbindung zu beliebig geformten Steganlagen.
- **Wartungsfreiheit:** Kein Streichen, Imprägnieren oder mühsames Reinigen von Holzsplittern und

Algen.

Verfügbares Zubehör für modulare Schwimmstege

Um Ihre fertigen Schwimmstege optimal an Ihre Bedürfnisse anzupassen, bieten wir eine breite Auswahl an speziellem Montage- und Ausstattungszubehör:

- **Klampe / Knagge** – Unverzichtbar für das sichere Anlegen von Booten.
- **Sicherheitsgeländer Serie W (1,12 m)** – Erhöht die Sicherheit auf dem Steg.
- **Pfostenverbinder WS 5,4 kg (Serie Hochbord)** – Stabile Verankerung von Pfosten.
- **Schwimmerverbinder WL 2,3 kg (Serie Hochbord)** – Zur stabilen Verbindung von Modulen.
- **Badeleiter aus Aluminium** – Bequemer Ein- und Ausstieg aus dem Wasser.